INNOVATION . EXPERTISE . QUALITY

SERPTEC

SERVICE PRESS TECHNOLOGY

SERPTEC

SERVICE PRESS TECHNOLOGY

A family-owned company for the design and production of wear parts for screw presses. SERPTEC designs machines and machine components and provides regular maintenance and on-site assembly.

SERPTEC ist ein familiengeführtes Unternehmen für die Entwicklung und Herstellung von Verschleißteilen für Schneckenpressen. SERPTEC entwickelt darüber hinaus Maschinen und Maschinenkomponenten und bietet regelmäßigen Wartungsservice und Montagen vor Ort.

Dear Customers,

Over the last 3 years, we have developed SERPTEC GmbH from a design and sales company to an extensive producer of wear and spare parts, machinery and related components using highly innovative technology approaches. Our focus has always been on our own production in Germany! Our goal was to meet the highest quality requirements under the heading "German Quality" while at the same time developing process-oriented multivalent configurations and cage concepts for each of our customers.

This was not always easy, achievements were celebrated and disappointments had to be overcome. SERPTEC has invested, researched, and developed technologies and manufacturing processes. The extraordinary commitment of our entire team played an integral role in getting us to where we are now. We no longer think of SERPTEC as only a spare parts supplier, but an innovative company providing customized solutions for all of our customers.

Our goal is specified in our slogan "Until the last drop" which means never stop researching to develop our company and expand our market position and be a good partner for all of your future needs.

LENNARD MÜNCH
GENERAL MANAGER GESCHÄFTSFÜHRER

DR. ERNST W. MÜNCH
DIRECTOR GESCHÄFTSFÜHRER

Liebe Kunden,

In den vergangenen 3 Jahren haben wir die SERPTEC GmbH von einem Konstruktions- und Handelsunternehmen zu einem vollumfassenden Produzenten für Verschleiß- und Ersatzteile sowie für Maschinen- und Maschinenkomponenten mit hochinnovativen Technologieansätzen entwickelt. Der Fokus lag hierbei immer auf der eigenen Produktion in Deutschland! Ziel war es, sich unter der Überschrift „German Quality" den höchsten Qualitätsanforderungen zu stellen und gleichzeitig für jeden Kunden individuell auf seinen Prozess zugeschnittene, multivalente Schneckenkonfigurationen und Seiherkonzepte zu entwickeln.

Dieser Weg war nicht immer einfach. Erfolge konnten gefeiert und Rückschläge mussten bewältigt werden. SERPTEC hat investiert, geforscht und Technologien und Fertigungsprozesse entwickelt. Hierbei hat die außerordentliche Einsatzbereitschaft der Mitarbeiterinnen und Mitarbeiter eine entscheidende Rolle gespielt.

Bei all dem versteht sich SERPTEC nicht nur als bloßer Ersatzteillieferant. Zielsetzung ist es, das Unternehmen unter dem Motto „bis zum letzten Tropfen" stetig weiterzuentwickeln und die Marktposition als verlässlichen Partner, der Ihren Anspruch wahrnimmt, auszubauen.

Lennard Münch

Yours Lennard Münch, General Manager Ihr Lennard Münch, Geschäftsführer

Ernst W. Münch

Yours Ernst W. Münch, Director Ihr Ernst W. Münch, Geschäftsführer

ACTIVITY

LEISTUNGSSPEKTRUM

We share our customers' desire for a safe operation and optimal efficiency. We will do our utmost to ensure that our parts will operate with the best performance and the highest level of quality. This will promote the prosperity of our customers, staff and the society with which we live and work.

Wir teilen mit unseren Kunden den Anspruch auf sichere Verfahrensweise und höchste Effizienz. Wir wollen das Beste aus uns machen und streben mit aller Kraft danach, Systeme von höchster Qualität zu erzeugen. Der daraus resultierende Erfolg fördert den Wohlstand unserer Kunden, Mitarbeiter und der Gesellschaft, in der wir leben und arbeiten.

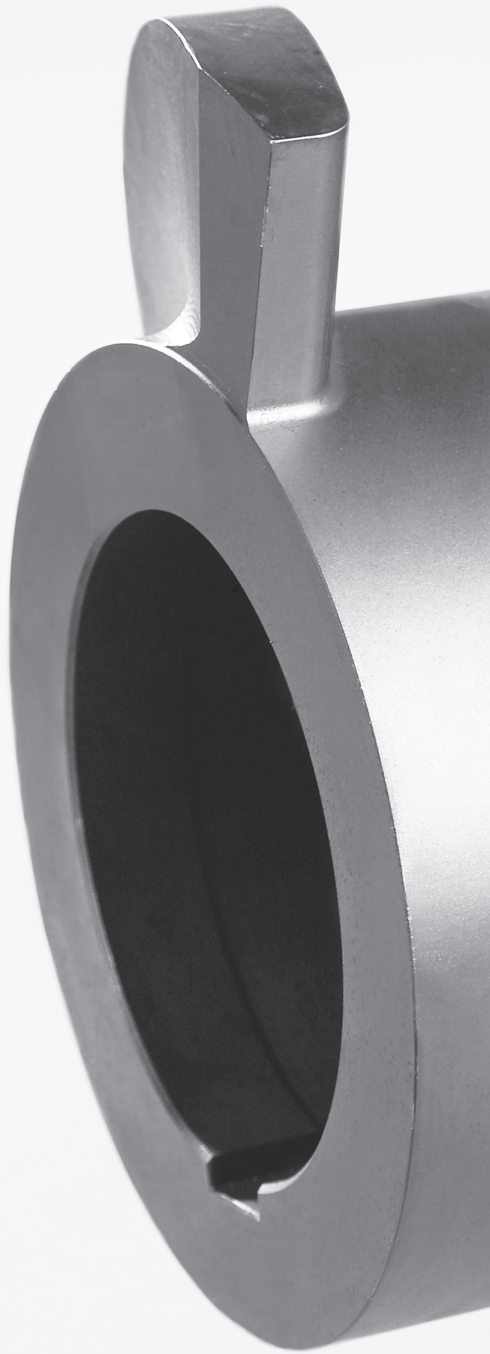

SERPTEC SERVICE PORTFOLIO

In the range of rendering, vegetable oil and further separation industry SERPTEC provides:

- **Screw elements**
- **Cage bars / lining bars**
- **Shafts & further equipment**
- **Special tools**
- **On-site changeover of parts and repair**
- **Screw press overhaul**
- **Planetary gearbox maintenance and overhaul**
- **Design of innovative machines**
- **Design of new machine components**
- **PLC – Press – Control – Systems**
- **Maintenance contracts**
- **Process consulting**
- **Planning of facility design**

SERPTEC ANGEBOTSPORTFOLIO

Im Bereich der Tierverwertungs-, Pflanzenöl-, und sonstiger Trennpressindustrie bietet SERPTEC an:

- Schneckenelemente
- Seiherstäbe
- Wellen und Zusatzteile
- Spezialwerkzeuge
- Servicearbeiten und Montagen vor Ort
- Überholung von Schneckenpressen
- Überholung und Service für Planetengetriebe
- Konstruktion von Maschinen
- Konstruktion von Maschinenkomponenten
- PLC –Steuerungen
- Wartungsverträge
- Prozessberatung
- Anlagenplanung

NEW IDEAS, BETTER EFFICIENCY NEUE IDEEN, BESSERE EFFIZIENZ

PRODUCTION OF THE MULTIVALENT SCREW ELEMENTS PRODUKTION DER MULTIVALENTEN SCHNECKENELEMENTE

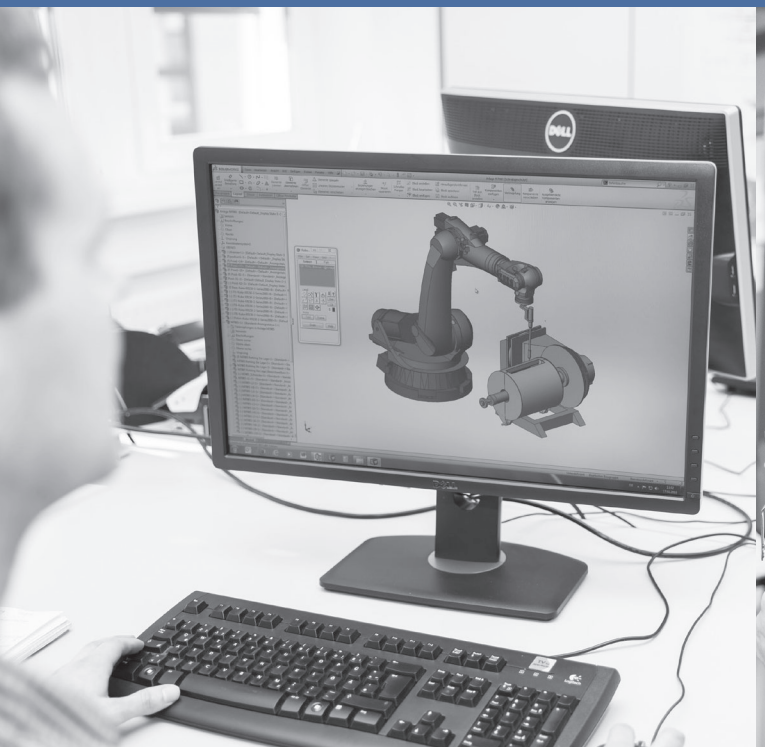

SCREW ELEMENTS IN HIGHEST QUALITY

SERPTEC works connected with the latest technology of production and design programs. A continuous quality awareness and control during processing is a must. SERPTEC chooses a balance of conventional and new ways to produce a better product. The results are demanded wear parts, which make more efficient use of screw presses.

SCHNECKENELEMENTE IN HÖCHSTER QUALITÄT

SERPTEC arbeitet mit moderner Konstruktions- und Produktionstechnologie. Die permanente Qualitätsprüfung während der Prozesse ist bei der Erstellung von Schneckenteilen extrem wichtig. SERPTEC geht ein ausgewogenes Verhältnis von konventionellen sowie neuen Wegen ein, um ein besseres Produkt zu erzeugen. Das Ergebnis sind bedarfsgerechte Ersatz- und Verschleißteile, die den Einsatz von Schneckenpressen effizienter machen.

CAGE BARS

The special cage bars, designed by SERPTEC, as well as the "grip-sticks" and other strainer parts allow our customers the maximum of grip and drainage zone inside the cage.

INNOVATIVE SPARE PARTS

SERPTEC designs many other elements for screw presses. Innovative improvements such as cutting knives or special lock-caps make the difference.

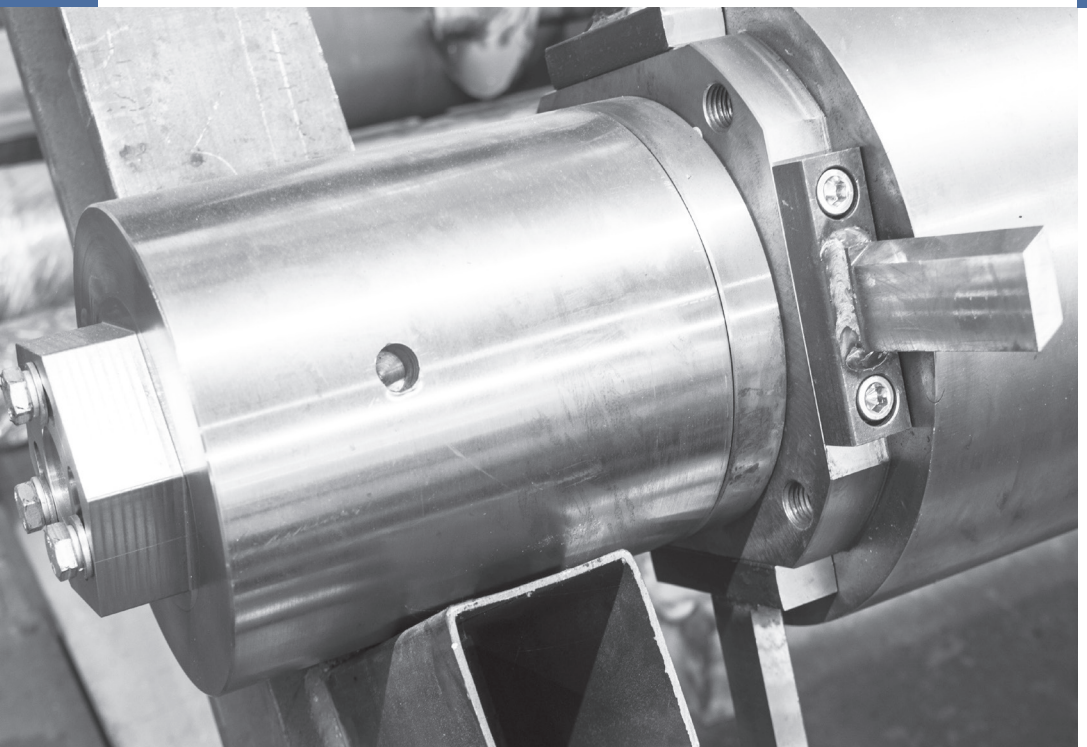

SEIHERSTÄBE

Die von SERPTEC konstruierten Seiherstäbe, die ‚Grip-Sticks' sowie andere Flachteile ermöglichen unseren Kunden ein Maximum an Siebfläche im Seiherkorb.

INNOVATIVE ERSATZTEILE

SERPTEC entwickelt viele weitere Elemente für Schneckenpressen. Innovative Verbesserungen wie zum Beispiel an Schneidemessern oder einer Deckelbuchse machen den Unterschied.

PRODUCTION OF THE INNOVATIONAL CAGE BARS PRODUKTION INNOVATIVER SEIHERSTÄBE

INNOVATION

INNOVATION

OUR GOAL IS TO EXPAND
THE COMPANY CONTINUOUSLY
AS AN INNOVATION LEADER.

OUR MOST SUCCESSFUL MULTIVALENT SCREW GEOMETRIES

SERPTEC's development, the 'Multivalent Compression', accomplishes the combination of both radial and axial compression. This results in an extremely consistent, spatial aggregation of the cake. In this case the capillaries will not degrade and oil can expel without any interference.

Advantages of Multivalent Compression in comparison to the standard compression:

- **Better oil flow**
- **Lower residual oil content**
- **Higher capacity**
- **Lower energy use**

UNSERE DERZEIT ERFOLGREICHSTEN MULTIVALENTEN SCHNECKENGEOMETRIEN

Die von SERPTEC entwickelte multivalente Komprimierung schafft die Synthese der radialen und axialen Komprimierung und erreicht so eine äußerst gleichmäßige, räumliche Verdichtung. Daraus erfolgt eine sehr frühe, gleichmäßige Komprimierung, ohne dass Kapillaren im Pressgut zerstört werden. Somit kann ein ungehinderter Ölabfluss erfolgen.

Vorteile der multivalenten Komprimierung gegenüber der konventionellen Komprimierung:

- Besserer Ölabfluss
- Niedrigerer Restölgehalt
- Verbesserter Durchsatz
- Niedriger Energieverbrauch

MULTIVALENT SCREW GEOMETRIES
MULTIVALENTEN SCHNECKENGEOMETRIEN

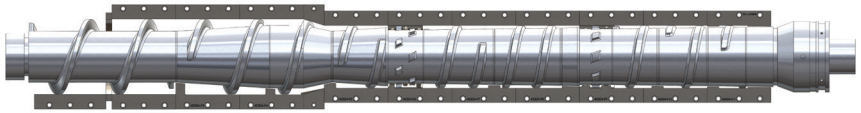

SPT-40304-Multivalent with 2-stage R/S-System for SKET EP26.1
SPT-40304-Multivalent mit 2-Stufen R/S-System für SKET EP26.1

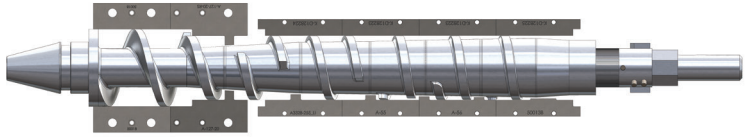

SPT-41601-Multivalent for Dupps 12"
SPT-41601-Multivalent für Dupps 12"

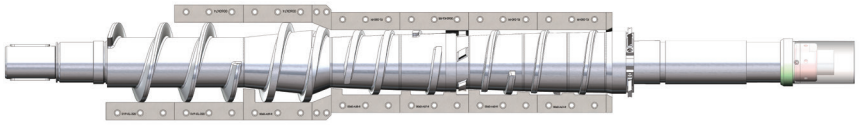

SPT-60R-Multivalent with R/S-System for Krupp SVP
SPT-60R-Multivalent mit R/S-System für Krupp SVP

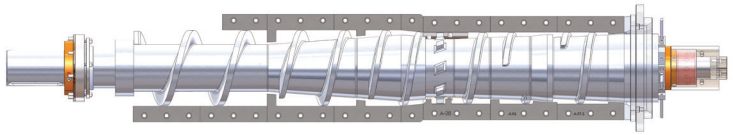

SPT-KAT 1/2-RR-Multivalent with R/S-System for Krupp EP09 and HM3000
SPT-KAT 1/2-RR-Multivalent mit R/S-System für Krupp EP09 und HM3000

SCREW PRESS DEVELOPMENT SPT-N2

SERPTEC designs highly innovative machines, machine components and PLC controls which let the press-technology move ahead.

This patent pending, Screw Press 'SPT-N2' is able to recognize semi-finished product with two independently running screws. This makes the press adapt to the flow and pressure of pressed material for optimal process control and higher yields.

SCHNECKENPRESSENENTWICKLUNG SPT-N2

SERPTEC konstruiert hoch innovative Maschinen, Maschinenkomponeten und Steuerungen, welche die Trennpresstechnologie entscheidend weiterentwickeln.

Die Schneckenpresse ‚SPT-N2' ist aufgrund einer zum Patent angemeldeten ‚Zwei-Schnecken-Technologie' in der Lage, die Material-beschaffenheit des Pressgutes zu erkennen und die Entölung / Entfettung im zweiten Schritt der Pressung entsprechend darauf auszurichten.

SPT-N2

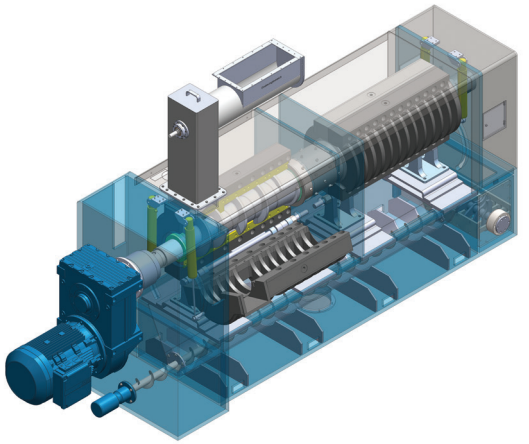

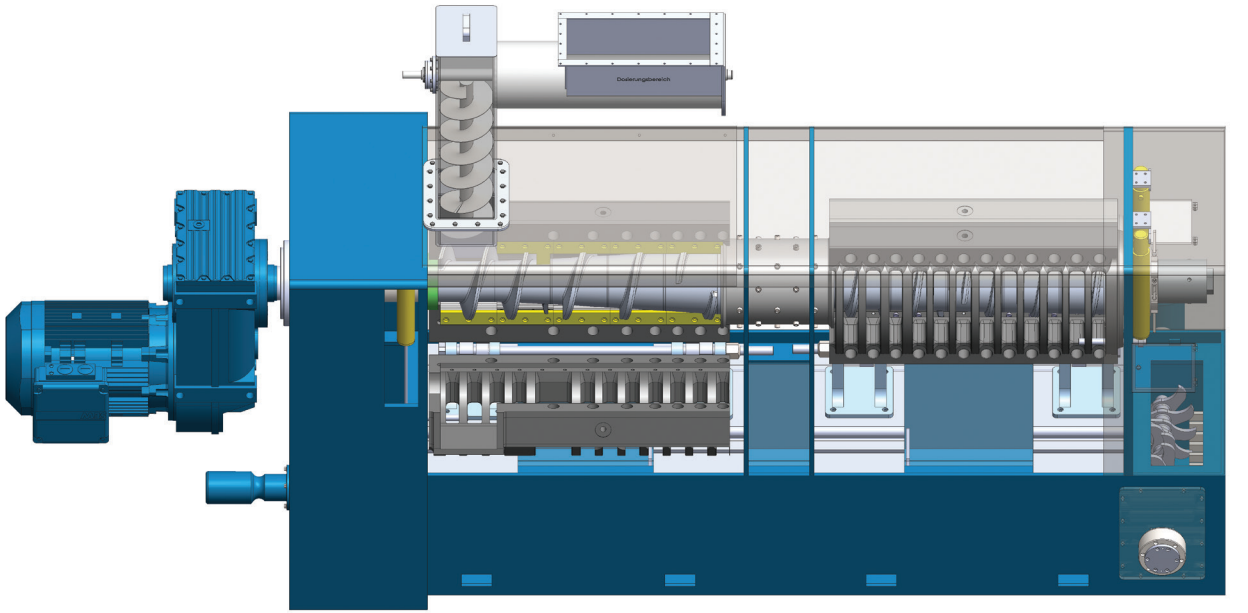

PRESS CONCEPT P35

In cooperation with innovative companies in the market of separation presses, SERPTEC develops screw geometries and screw presses which are precisely tailored to today's products to be processed. The result of the collaboration with Florapower is the P35.

THE INNOVATIONS:

- **Press cage with 360° screening area**
- **Side-gated feed of semi-finished product to improve the material flow of the screw press**
- **Fines-strainer directly at the press to improve the press characteristics**
- **Precise preheating for efficient temperature control of the semi-finished product**

PRESSENKONZEPT P35

In Zusammenarbeit mit innovativen Firmen auf dem Markt der Trennpressung entwickelt SERPTEC Schneckengeometrien und Schneckenpressen, die präzise auf die heutigen zu verarbeitenden Produkte zugschnitten werden. Das Ergebnis aus der Zusammenarbeit mit Florapower ist die P35.

DIE INNOVATIONEN:

- Seiherkörbe mit 360° Siebfläche
- Seitliche Zuführung des Material zur Verbesserung der Aufnahme in die Schneckenpresse
- Trubabscheider direkt an der Presse zur Verbesserung der Presseigenschaften
- Punktgenaue Vorwärmung zur effizienten Temperatursteuerung des Halbfabrikates

FLORA P35

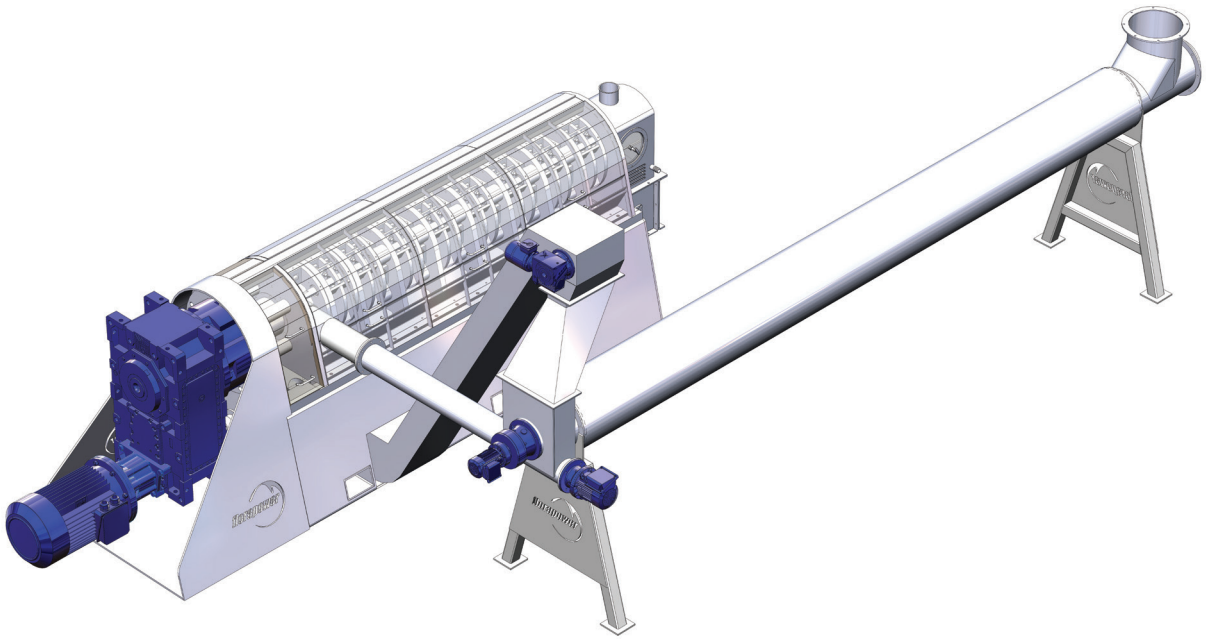

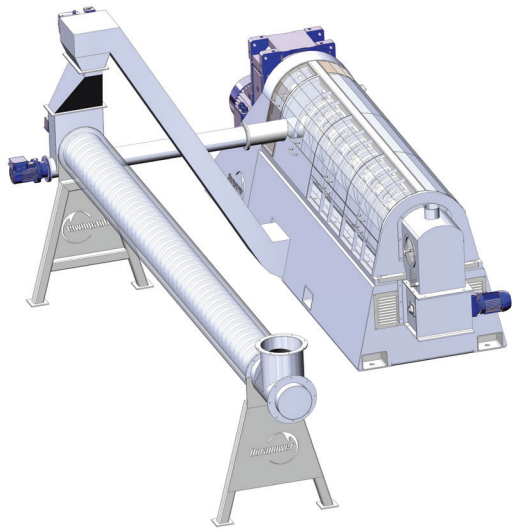

FINES-BRUSH-SYSTEM

One problem with the liquid-solid separation process is the formation of fines on the cage of a press. SERPTEC'S "Fines-Brush-System" provides reliable cleaning of sediment particles. The cage is kept free and thus the oil / grease can flow easier. In addition, the installation of the Fines-Brush-System contributes to a high degree of safety. The side doors of the screw presses must not be opened during operation to monitor occuring fines. SERPTEC's Fines-Brush-Systems are of a high quality and special aluminum alloy. All devices can be programmed and controlled by PLC. An innovation from SERPTEC!

TRUBABSCHERVORRICHTUNG

Ein Problem der Flüssig-Feststoff-Trennung ist die Bildung von Trubstoffen am Seiherkorb. Die Abschervorrichtungen der SERPTEC GmbH bieten eine zuverlässige Reinigung der Trubstoffe. Der Seiherkorb wird frei gehalten und somit kann das Öl/Fett besser abfließen. Zudem trägt die Installation der Trubabschervorrichtung in hohem Maße der Sicherheit bei. Die Seitentüren der Schneckenpressen müssen während des Betriebes zur Trubkontrolle nicht mehr geöffnet werden. SERPTEC'S Trubabscherkämme sind aus einer hochwertigen und speziellen Aluminiumlegierung. Alle Vorrichtungen können über SPS programmiert und gesteuert werden. Eine Innovation aus dem Hause SERPTEC!

FINES-BRUSH-SYSTEM

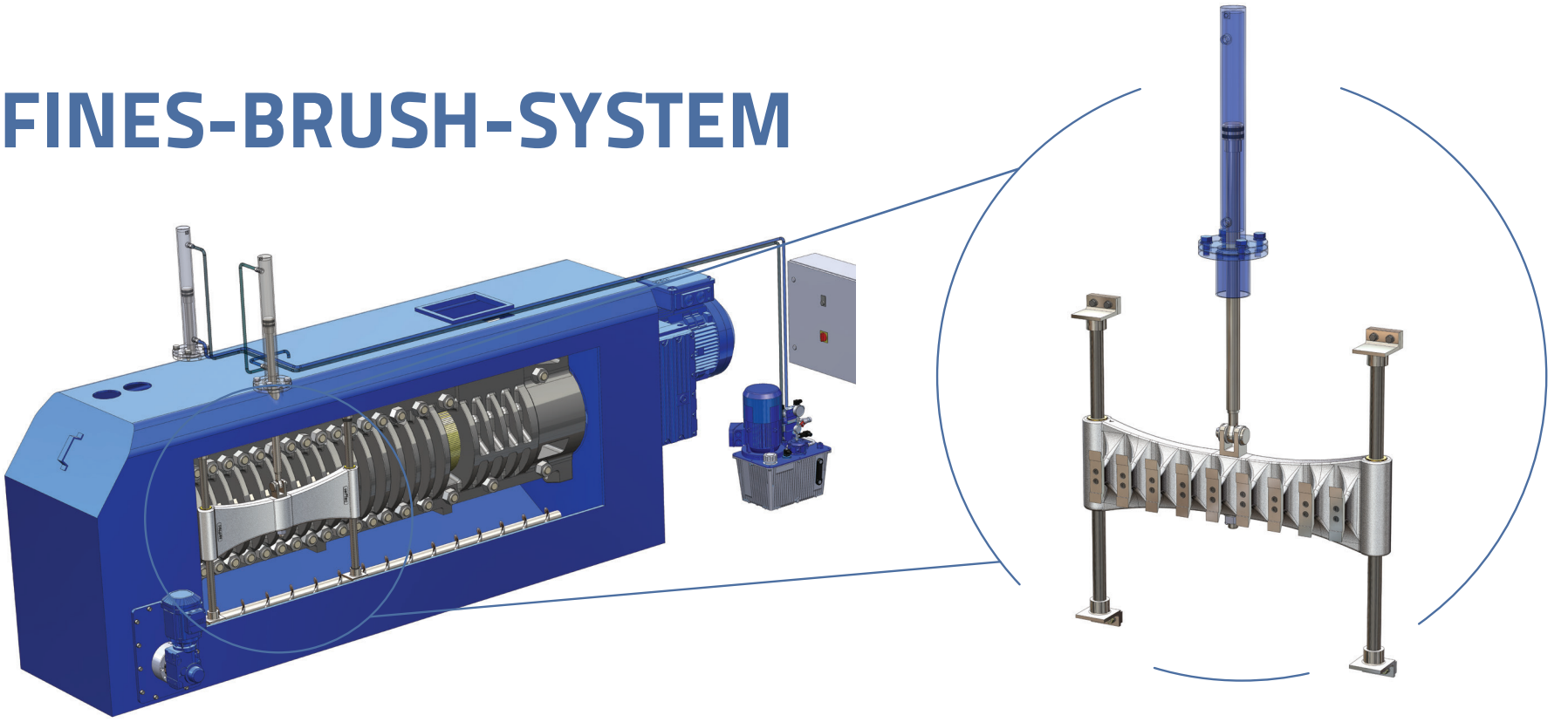

HYDRAULIC BOLT PUSHER SCREW SEPARATOR (SPLITTER)

25 tons of hydraulic power paired with a special aluminum frame removal of bolts/screws within minutes

ADVANTAGES:

- **Light weight – Easy handling**
- **Removal guarantee**

HYDRAULISCHER BOLZENDRÜCKER SCHNECKENSPLITTER

Mit bis zu 25t Druckkraft sind auch festsitzende Schrauben und Schnecken kein Problem.

VORTEILE:

- Leichte Handhabung
- Erfolgsgarantie mit Zeitersparnis

SPECIAL TOOL-SETS

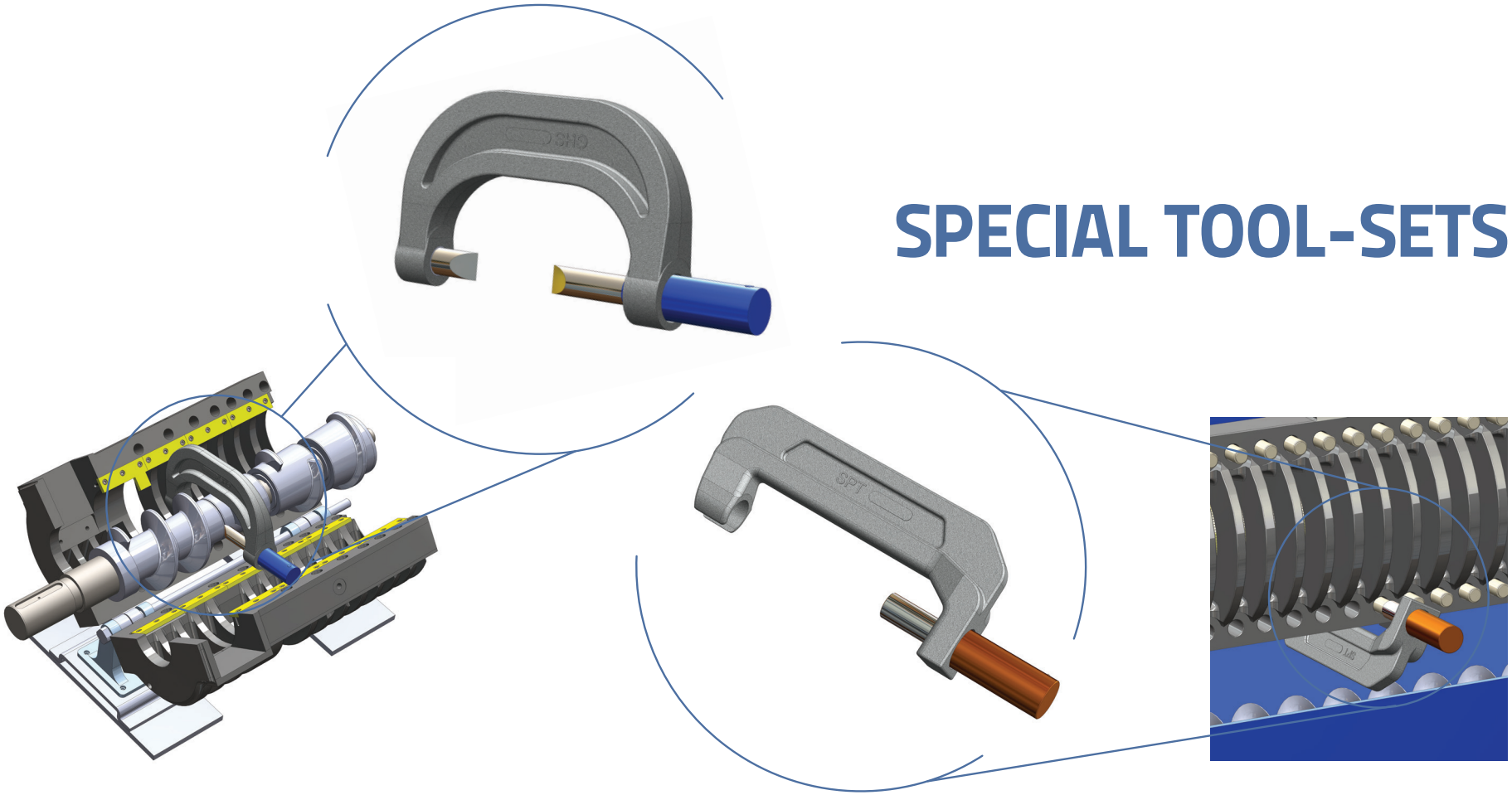

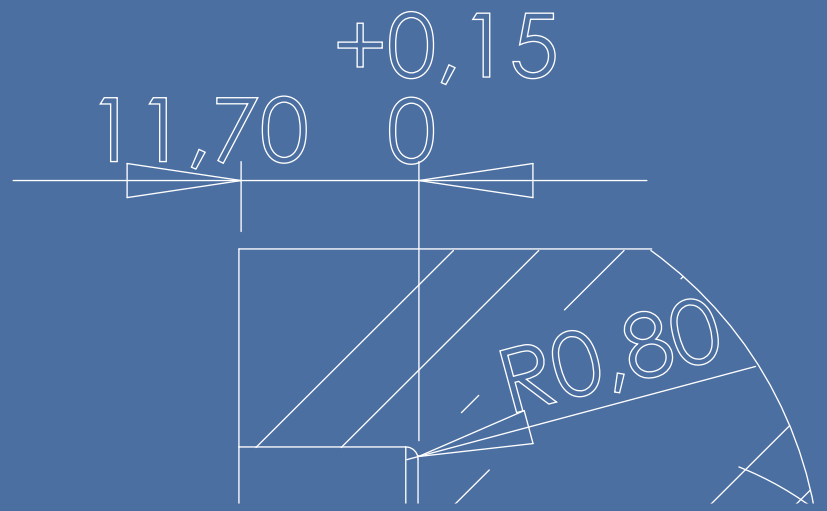

EXPERTISE

SACHVERSTAND

OUR EXPERTISE
IS THE MIX OF CORE
COMPETENCES.

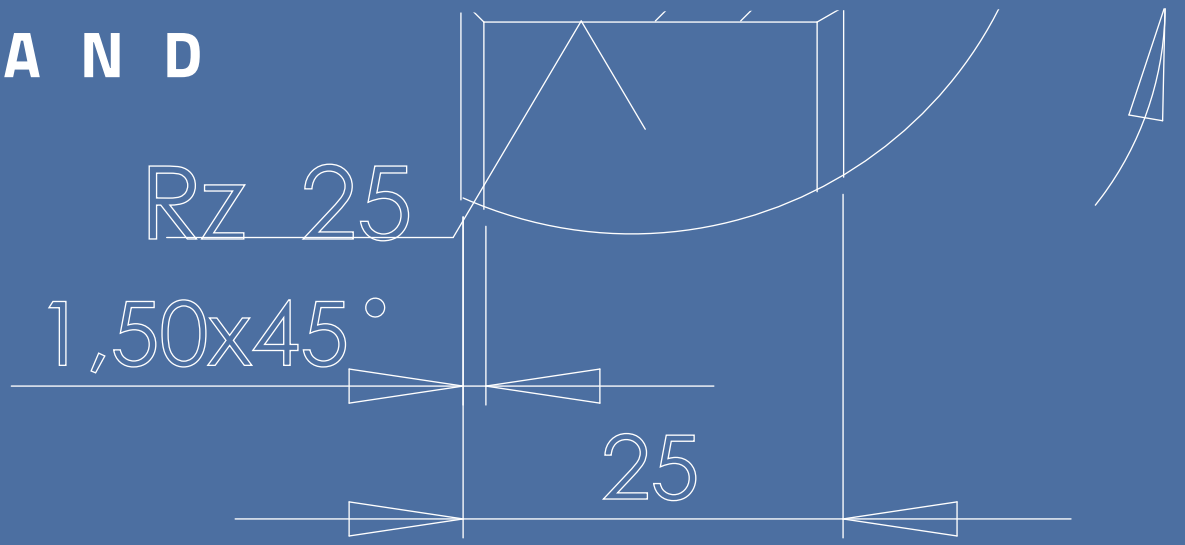

PROCESS CONSULTING AND FACILITY DESIGN PLANNING

In the sections of design engineering, workmanship, production as well as on-site maintenance service we rely on well-educated, motivated and experienced employees.

Just because of this it is possible to provide successful services for our customers. The extraordinary experience gained over decades by the "old hands" of the oilseed processing and rendering business. This experience helps us to cope with the processes of our customers to create well-defined approaches.

Furthermore, we are always looking for fair cooperation partners who share our mission to enhance the market. These partnerships result into powerful networks who provides the customer newly and approved solutions. These lead over from profitability assesments to a complete design of new plants.

PROZESSBERATUNG UND TECHNISCHE ANLAGENPLANUNG

Wir setzen sowohl in der Konstruktion als auch in der eigenen Fertigung in Verden und dem Montageservice vor Ort auf hoch ausgebildete, motivierte und erfahrene Mitarbeiterinnen und Mitarbeiter. Nur so ist es uns möglich, optimale Dienstleistungen für unsere Kunden zu erbringen.

Die teilweise über Jahrzehnte erworbene Erfahrung der „alten Hasen" aus der Branche der Ölsaatenverarbeitung und der Verarbeitung tierischer Nebenprodukte hilft uns, die Prozesse unserer Kunden aufzugreifen und Lösungswege aufzuzeigen.

Zudem streben wir nach Kooperationen mit Firmen, die unser Leitbild teilen und mit uns den Markt entwickeln wollen. Diese Partnerschaften lassen Netzwerke entstehen, die dem Kunden ein breites Spektrum an neuen und bewährten Lösungen anbietet. Diese reichen von einer Wirtschaftlichkeitsbetrachtung bis hin zum Aufbau einer neuen Anlage.

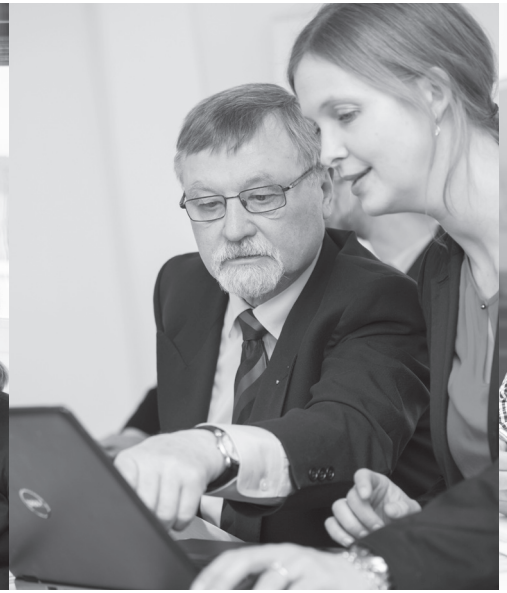

ASSEMBLY SERVICE

SERPTEC offers an assembly service for all wear - and spare parts. Our service technicians overhaul your machines fast and professional. With the support of our special tools we are the fastest complete service team on the market. Our work will meet your expectation.

As part of a maintenance contract, SERPTEC offers the regular maintenance of the screw presses including all wear parts. We offer this service in Germany, Europe and the UK.

WARTUNGSSERVICE

SERPTEC bietet seinen Kunden einen vollumfänglichen Montageservice für alle Verschleiß- und Ersatzteile. Die professionelle Arbeit unserer Servicetechniker wird Sie überzeugen. Mit Hilfe unserer eigenen Werkzeugentwicklungen für Pressenüberholungen sind wir das schnellste Montageteam auf dem Markt. Unsere Leistungen werden Ihre Erwartungen erfüllen.

SERPTEC bietet im Rahmen eines Wartungsvertrages die regelmäßige Wartung der Schneckenpressen inkl. aller Verschleißteile an. Diesen Service bieten wir in Deutschland, Europa und in Großbritannien an.

WORKSHOP SERVICES

- **Screw press overhaul**
- **Shaft service**
- **Planetary gearbox**
- **Maintenance & overhaul**
- **Special conversions**

WERKSTATT SERVICE

- Schneckenpressenaufbereitung
- Wellenservice
- Planetengetriebe
- Technische Kontrollen
- Spezielle Umbauten

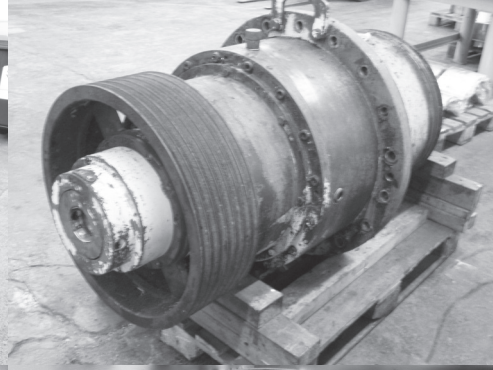

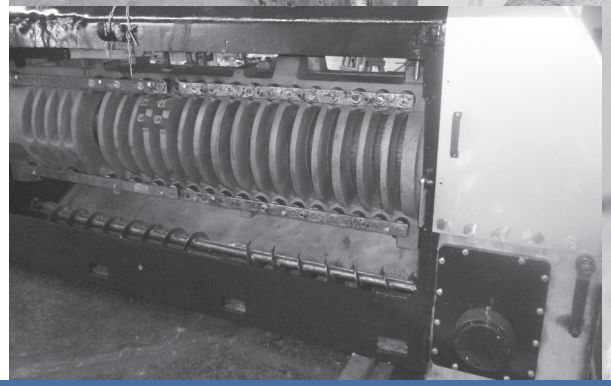

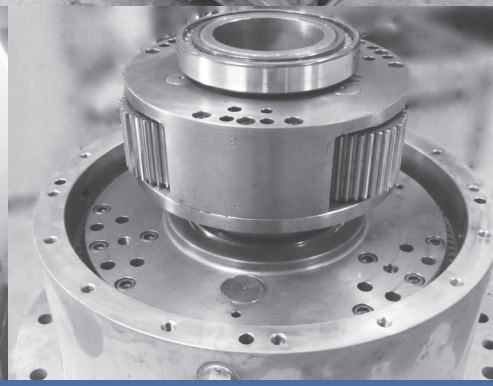

QUALITY

QUALITÄT

OUR BEST QUALITY
IS A RELIABLE
PROCESS.

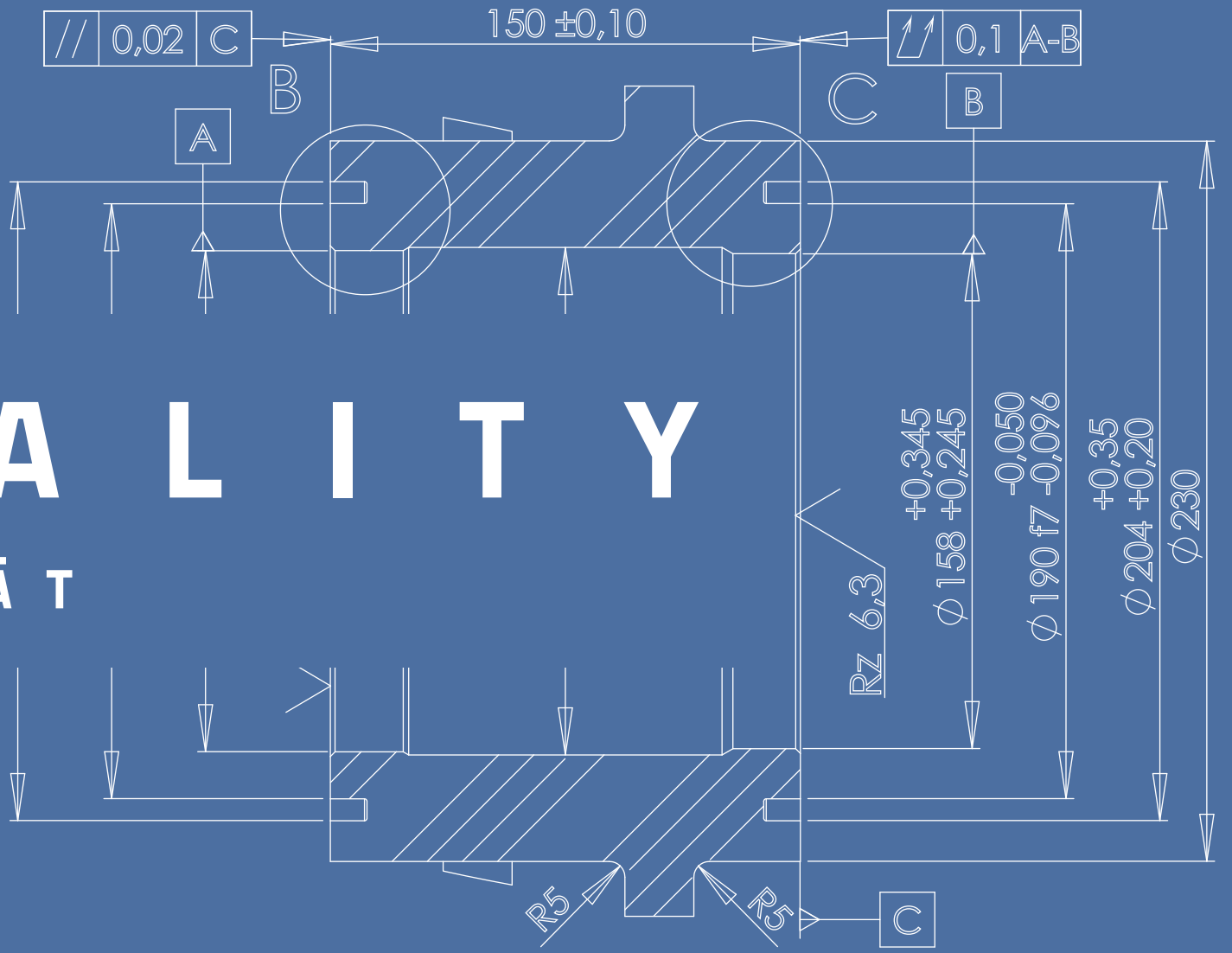

GERMAN QUALITY

Our own design department and production site in Germany is the base for our constant quality requirements.

This demand for product quality was the decisive factor for the establishment of our own production in Verden (Germany) in 2014/15. Our experience in the first years since the founding of the company was that our customers have an equally high level of awareness for quality as we do. Products which were produced in accordance with our design specifications in other countries were able to meet the price expectations of most customers, but not always our quality requirements.

"German Quality" has significantly improved this factor.

DEUTSCHE QUALITÄT

Die eigene Konstruktion und Fertigung in Deutschland ist die Basis für unseren Anspruch an eine konstant gute Qualität.

Dieser Anspruch an Produktqualität war 2014/15 der ausschlaggebende Faktor für die Errichtung der eigenen Produktion in Verden (D). Unsere Erfahrung in den ersten Jahren seit Firmengründung war, dass unsere Kunden ein ebenso hohes Bewusstsein für Qualität haben wie wir. Produkte, die wir nach unseren Konstruktionsvorgaben im Ausland haben fertigen lassen, konnten zwar die Preisvorstellungen der meisten Kunden erfüllen, jedoch nicht immer unsere Qualitätsanforderungen.

„German Quality" hat diesen Faktor entscheidend verbessert.

HEADQUARTERS
Weserstraße 24
27283 Verden (Aller)
Germany

T: +49 (0)4231 98 288-0
F: +49 (0)4231 98 288-22

DESIGN - ENGINEERING - SALES
Banksstraße 4
20097 Hamburg
Germany

T: +49 (0)40 380 30 5-51
F: +49 (0)40 380 30 5-61

www.serptec.com
info@serptec.com